TONDEUSE PROGRESS / *PROGRESS CLIPPER*

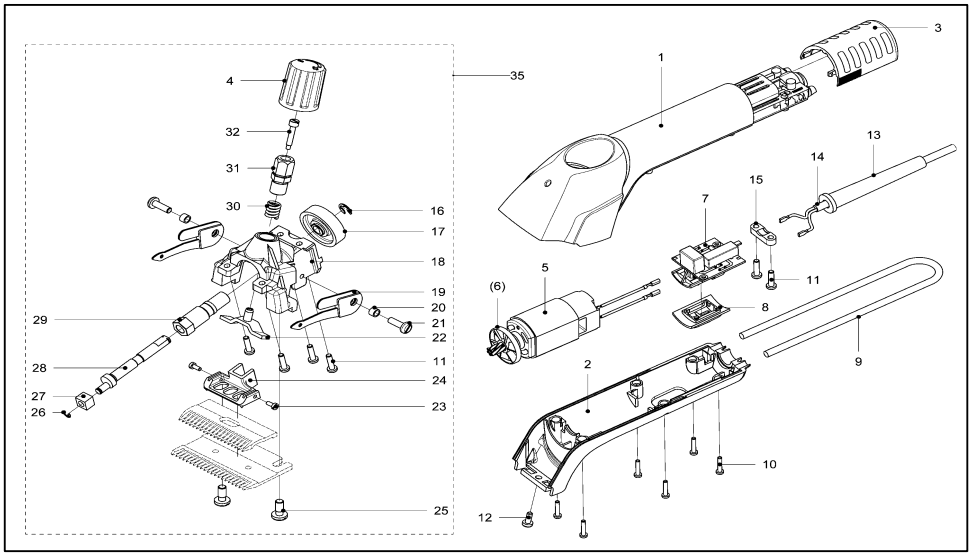

Pos.	UKAL	HEINIGER	DESCRIPTION FRANÇAISE	ENGLISH DESCRIPTION
1	900C707520	707-520	Demi-coque supérieure PROGRESS "Progress"	Upper housing shell PROGRESS grey
2	900C707530	707-530	Demi-coque inférieure PROGRESS	Lower housing shell PROGRESS grey
3	900C707536	707-536	Filtre à air PROGRESS "Heiniger"	Air filter PROGRESS „Heiniger"
4	900C707540	707-540	Vis de réglage de pression	Tension nut PROGRESS
5	900C707548	707-548	Moteur PROGRESS 120V complet	Motor PROGRESS 120 V complete
6	900C707546	707-546	Roue de ventilateur	Ventilator wheel PROGRESS
7	900C707552	707-552	Électronique PROGRESS 120V	Electronic PROGRESS 120V
8	900C707553	707-553	Couvercle d'interrupteur	Switch cover
9	900C707555	707-555	Cordon	Cord
10	900C707557	707-557	Vis PT avec Torx KA 30 x 16	PT screw with Torx KA 30 x 16
11	900C707094	707-094	Vis PT avec Torx KA 40 x 16	PT screw with Torx KA 40 x 16
12	900C706523	706-523	Vis PH M4 x 10	PH screw, M4 x 10
13	900C707081	707-081	Douille anti-flexion pour USA câble	Anti kink sleeve DELTA USA
14	900C707057	707-057	Câble avec USA prise de courant	Cable DELTA with plug USA
15	900C707083	707-083	Borne pour USA câble	Cable clamp DELTA USA
16	900C706524	706-524	Rondelle de sécurité	Circlip size 6
17	900C707584	707-584	Roue dentée	Cogwheel DELTA Z35 teeth
18	900C707558	707-558	Insert de la tête de tonte	Clipper head insert PROGRESS
19	900C706518	706-518	Ressort à lames	Laminated spring
20	900C706514	706-514	Douille de centrage	Centering bush
21	900C706520	706-520	Vis PH M 5 x 16	PH screw M 5 x 16
22	900C706511	706-511	Étrier de compression	Pressure clamp
23	900C706525	706-525	Vis cylindrique avec tige M3 x 6	Cylindrical screw M3 x 6
24	900C707087	707-087	Levier pivotant	Drive carrier DELTA
25	900C706521	706-521	Vis de plaque porte-peignes PH M6 x 14	Comb plate screw PH M6 x 14
26	900C707088	707-088	Rondelle de sécurité	Circlip size 3.73
27	900C706507	706-507	Carré excentrique	Crank drive block
28	900C707089	707-089	Excentrique	Crank spindle DELTA
29	900C707109	707-109	Palier à excentrique	Crank spindle sleeve DELTA'03
30	900C706517	706-517	Ressort de pression	Pressure spring
31	900C707091	707-091	Brice de réglage	Head adjustment spindle DELTA'98
32	900C706510	706-510	Vis d'écartement	Distance screw
33			Peigne supérieure	Upper clipper blade
34			Peigne inférieure	Lower clipper blade
	900C707560	707-560	Insert de la tête de tonte complet	Clipper head insert PROGRESS compl. less blades

UKAL
Le monde de l'élevage